STROHM TEKA

Ficha de Producto

Strohm Teka Hungary > Bañeras > Grifos para bañera > Mezclador de bañera tres agujeros >

SENSE

Grifo de baño y ducha

Grifo de diseño minimalista para bañera y ducha en acabado dorado.

Ref: 91152020G2

Color Pure Gold

5 años de garantía

Características técnicas

· Caño central fijo
· Aireador antical
· Inversor integrado en el cuerpo
· Latiguillos de alimentación flexibles 3/8”
· Tratamiento anti-huella
· Tratamiento PVD para dar color homogéneo y una mayor resistencia al uso

Acabados y materiales

· Sobre encimera o bañera

Imágenes

Aviso legal:

* Determinados factores técnicos y terminaciones de nuestros acabados pueden verse alterados debido a las posibles variaciones en la configuración de su ordenador y/o impresora, por tanto estos valores no son vinculantes, sino aproximados. Frecuentemente revisamos las especificaciones de nuestros productos haciendo mejoras en sus características y garantía. Por favor consulte con el departamento comercial para información detallada en el caso de proyectos y edificaciones.

Ficha de Producto

Strohm Teka Hungary > Bañeras > Grifos para bañera > Mezclador de bañera tres agujeros >

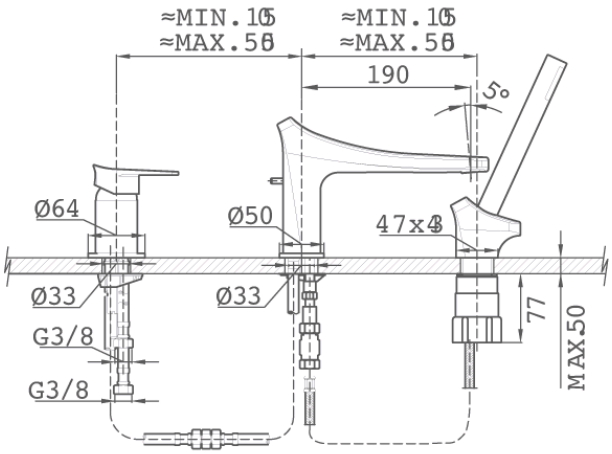

Descargas

Libro de instrucciones

Esquemas del producto

Aviso legal:

* Determinados factores técnicos y terminaciones de nuestros acabados pueden verse alterados debido a las posibles variaciones en la configuración de su ordenador y/o impresora, por tanto estos valores no son vinculantes, sino aproximados. Frecuentemente revisamos las especificaciones de nuestros productos haciendo mejoras en sus características y garantía. Por favor consulte con el departamento comercial para información detallada en el caso de proyectos y edificaciones.